FEATURES / CARACTERÍSTICAS

- All Metal Construction
- Mounting Hardware
- Nylon Flex-Line Supply Lines

- Toda la construcción de metal
- Accesorios de montaje
- Líneas de suministro de nylon Flex-Line

042PFLC

Pfirst Series ™
Single Control Faucet
Grifo de baño monomando.

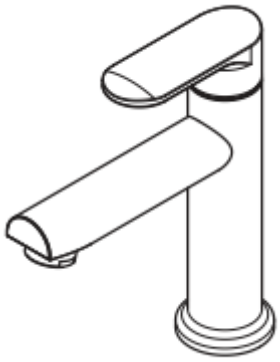

Warranty / Garantía

GARANTÍA DE 25 AÑOS LIMITADO

- 25 Year Mechanical & 5 Year Pfinish Warranty
- 25 años mecánicos y 5 años en acabado.

Dimensions / Dimensiones

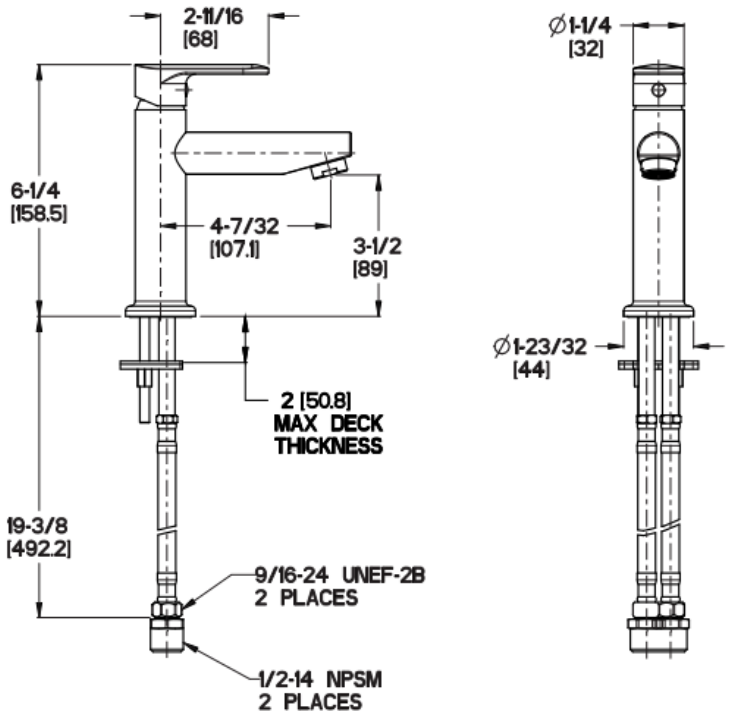

Flow Rate
1.7 ~2.1GPM

PROJECT / PROYECTO:

CONTRACTOR / CONTRATISTA:

NOTES / NOTAS:

Pfister
www.pfisterfaucets.com/international
A Division of Spectrum Brands, Inc.
19701 DaVinci
Lake Forest, CA 92610 USA